Приложение Г-2. Принципиальная схема электрических сетей напряжением 35-110 кВ и выше ПО "Западные электрические сети" на период до 2022 г.

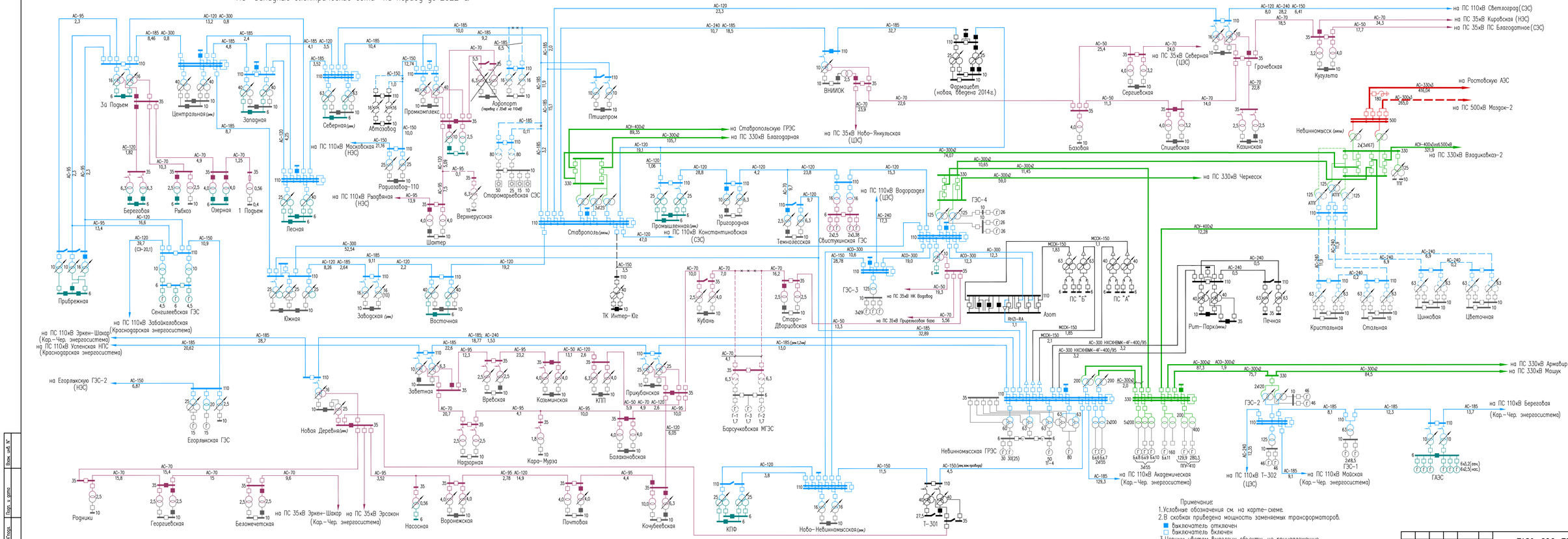

Примечание:
1. Условные обозначения см. на карте-схеме.
2. В скобках приведена мощность заменяемых трансформаторов.
■ Выключатель отключен
□ Выключатель включен
3. Черным цветом выделены объекты, не принадлежащие Ставропольэнерго

Изм.	Кол.уч.	Лист	N°док.	Подп.	Дата	7189-ЭЭС-ПЗ-009-09СРЭ	Лист 15

Инв. N°подл. | Подп. и дата | Взам. инв. N°